Инструкция по эксплуатации DeepLight50

двухсредный аккумуляторный фонарь с электронным управлением

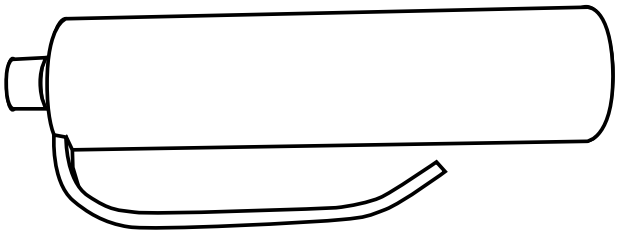

Содержание

1. **Меры предосторожности**
2. **Гарантия**
3. **Назначение**
4. **Техническое описание**
5. **Подготовка к эксплуатации**
6. **Эксплуатация**
7. **Обслуживание после использования**
8. **Транспортировка и хранение**
9. **Зарядка**
10. **Дополнительные принадлежности и аксессуары.**

1. Меры предосторожности.

Перед эксплуатацией фонаря внимательно прочитайте инструкцию.

Никогда не направляйте в глаза себе и другим людям луч фонаря. Не включайте фонарь непосредственно после окончания заряда. При работе фонаря на воздухе, необходимо снять неопреновый чехол, во избежание перегрева.
На воздухе фонарь может работать в режиме 30 процентов мощности, кратковременно 70 либо 100 процентов, в любом случае не допускайте сильного разогрева корпуса фонаря. (если вы используете лампу OSRAM - DECOSTAR ALU корпус и аккумуляторы разогреваются меньше)
Не оставляйте фонарь с включенным в сеть и присоединенным зарядным устройством более чем на четырнадцать – шестнадцать часов с начала зарядки, во избежание перезаряда аккумуляторов.
Не оставляйте надолго фонарь под прямыми солнечными лучами.
Не допускайте нагревания фонаря выше 50°С.
Не разбирайте зарядное устройство, так как в нем находятся элементы под высоким напряжением.
Не используйте зарядное устройство в помещениях с высокой влажностью.

2. Гарантия

Если все требования по использованию и уходу за фонарем выполнены, мы гарантируем вам замену любых механических частей, выполненных из стали и алюминия, в случае производственного брака или дефекта материала, в течение 1 года. На все электронные части фонаря дается гарантия на один год. На аккумуляторы и зарядное устройство дается гарантия, от дефекта материала или производства, на 6 месяцев. Галогенная лампа и о-ринговые уплотнители являются расходными материалами, и поэтому на них гарантия не распространяется. Любое сервисное обслуживание фонаря, не производителем фонаря аннулирует гарантийные обязательства.

3. Назначение.

Фонарь предназначен для использования, как в водной, так и в воздушной среде. Не рекомендуется использование фонаря в надводном положении в режиме 100%. Допустимо погружение работающего фонаря в воду без риска повреждения стекла.

4. Техническое описание.

Переднее уплотнение.

Переднее стекло запрессовано производителем. Оно может быть открыто только в сервисном центре. Уплотнение на стекле - два о-ринга, верхний в углублении стекла и нижний под стеклом, с последующей завальцовкой (НЕ ПЫТАЙТЕСЬ САМОСТОЯТЕЛЬНО ИЗВЛЕЧЬ СТЕКЛО).

Переднее стекло.

Боросиликатное стекло толщиной 6 мм, завальцованное в корпус.

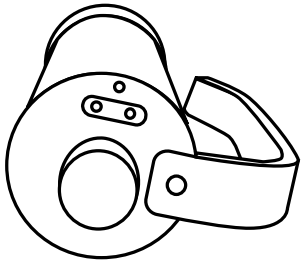

Корпус.

Материал корпуса - анодированный алюминий.

Переключатель.

Переключатель поворотный с фиксацией в четырех положениях.

Лампа, аккумуляторы, время работы.

Галогенная лампа	50 ватт
Мощность 100%	58 мин
Мощность 70%	70 мин
Мощность 30%	100 мин

Время работы лампы зависит от температуры воды, состояния аккумуляторной батареи и типа лампы.
Новые NMH аккумуляторные батареи полностью заряжаются после 2-3 циклов зарядки.
Температура воды сильно влияет на время работы фонаря. Например, при температуре воды 4-6°С, время работы будет максимум 90% от стандартного.

Размеры. Вес. Рабочая глубина.

Диаметр 55 мм
Длина 240 мм
Вес 1150 граммов
Макс. глубина 100 метров

Разборка фонаря.

Для того, чтобы разобрать фонарь, открутите заднюю часть против часовой стрелки, держа фонарь стеклом вверх.

Сборка фонаря.

Перед сборкой фонаря убедитесь, что на резьбе и о-рингах отсутствует грязь, и смажьте их тонким слоем силиконовой смазки. Периодически проверяйте состояние о-рингов. Они должны быть без закусов и повреждений. Неисправный о-ринг рекомендуется извлекать тонким предметом, например, зубочисткой. Перед установкой нового о-ринга прочистите канавку чистой салфеткой и смажьте о-ринг. Сворачивается фонарь по часовой стрелке в положении стеклом вверх.

5. Подготовка к эксплутации.

Перед первым использованием.

Перед первым использованием полностью разрядите (включите фонарь на мощность 30% или 70% **не более**) и зарядите аккумуляторную батарею.

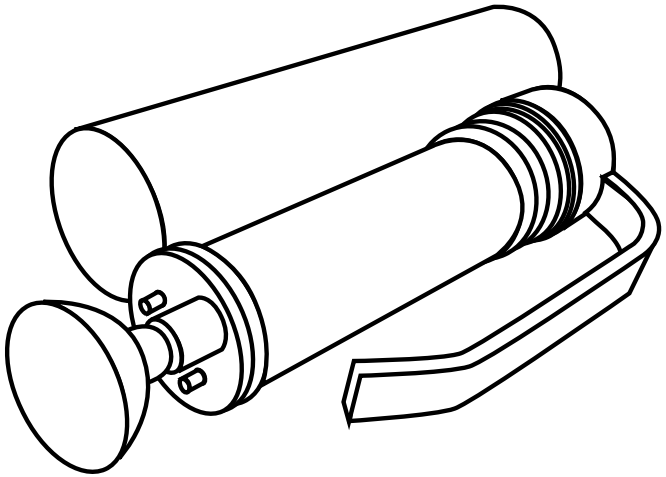

Перед каждым использованием.

Аккумуляторы типа NMH обладают свойством саморазряда (в зависимости от окружающей температуры, могут разрядиться до 60 % за месяц). Рекомендуется проверять заряд за один день до использования фонаря.

При длительном перерыве между эксплуатациями рекомендуется один раз в 2-3 месяца произвести цикл разряд-заряда.

6. Эксплуатация.

Переключатель режимов работы.

Переключатель режимов работы имеет четыре положения ВЫКЛ-30%-70%-100% (проценты от мощности свечения). Фонарь имеет электронное управление мощностью свечения.

Режим SOS.

Для того чтобы включить фонарь в режим SOS (попеременное мигание – три коротких – три длинных вспышки) из любого режима мощности, трижды быстро переключите на любой соседний режим. Для выхода из режима переключите фонарь на любой другой режим.

Используйте режим SOS только в случае необходимости.

Индикация запаса заряда аккумулятора.

Наличие электронного управления в фонаре позволяет оценить время будущей работы фонаря. При включении фонаря в любой из режимов светодиод количеством вспышек покажет примерное время работы фонаря в десятках минут на этом режиме.

7.Обслуживание после использования.

После использования в соленой или сильно загрязненной воде промойте фонарь в чистой пресной воде, не разбирая его.

8. Транспортировка и хранение.

Рекомендуется в специальной сумке при температуре окружающей среды 15-25 градусов Цельсия.

9. Зарядка.

В комплект поставки входит автоматическое зарядное устройство, обеспечивающее необходимый ток заряда при входном напряжении от 80 до 260 вольт (переменное, частотой 50-60 Герц). Время заряда 10 часов.

Перед зарядкой всегда полностью разряжайте фонарь на мощности не более 70%. По возможности не прерывайте цикл зарядки.

Для подключения зарядного устройства НЕ ТРЕБУЕТСЯ РАЗБОРКА ФОНАРЯ.

Поверните фонарь переключателем на себя. По краям зеленого индикатора находятся две металлические клеммы. Совместите разъем зарядного устройства с этими клеммами, зафиксируйте разъем винтом, находящимся на разъеме, повернув винт по часовой стрелке рукой.

Не применяйте больших усилий.

После этого подключите зарядное устройство к сети. После подключения зеленый индикатор на фонаре начнет мигать.

Посчитав количество вспышек, вы можете оценить время прошедшее с начала заряда. По прошествии 10 часов индикатор начинает светится постоянно. Это означает окончание цикла зарядки. Допустимо оставлять фонарь присоединенным к зарядному устройству и после окончания цикла зарядки.

Срок службы 500-700 циклов “заряд-разряд”.

10. Дополнительные принадлежности и аксессуары.

В стандартный комплект поставки входят:

1. Неопреновый чехол. Служит для защиты от повреждений и сколов. Предохраняет аккумуляторную батарею от переохлаждения.
2. Стандартное сетевое зарядное устройство 80-260 Вольт. Время заряда 10 часов.
3. Лампа 12 В, 50 Вт, 24 градуса (установлена в фонаре).
4. Лампа 12 В, 50 Вт, 60 градусов.
5. Сумка для фонаря

Поставляются дополнительно:

1. Ускоренное зарядное устройство. Время заряда 3 часа.
2. Автомобильное зарядное устройство. Время заряда 3 часа.
3. Выносной трансформер с головкой-люстрой. Позволяет закрепить лампу на руке или на видео-боксе отдельно от аккумуляторной батареи.
4. Крепление на руку
5. Лампа 12 В, 50 Вт, цветовая температура 5300К.
6. Чехол для энергоблока